Przetworniki *TR/iTR*

Przetworniki prądu AC z dzielonym rdzeniem

dedykowane do DIRIS Digiware, DIRIS A-40 i DIRIS B



*Przetworniki prądowe **TR** z dzielonym rdzeniem*

Funkcje

Inteligentne **przetworniki prądowe z dzielonym rdzeniem** serii **TR** i **iTR** służą do pomiaru prądu w działającej instalacji elektrycznej. W połączeniu z urządzeniem do monitorowania zasilania DIRIS Digiware, DIRIS A-40, DIRIS B-10 lub B-30 umożliwiają wykonywanie dokładnych pomiarów w zakresie od 25 do 600 A z zachowaniem klasy dokładności dla całego układu pomiarowego. Złącze RJ12 zapewnia możliwość szybkiego połączenia, a zintegrowane, inteligentne rozwiązania zapobiegają błędom konfiguracji.
Przetworniki iTR stanowią rewolucję w zakresie prowadzenia pomiarów i monitorowania obwodów dzięki technologiom VirtualMonitor oraz automatycznej konfiguracji AutoCorrect.

Zalety serii TR i iTR

Inteligentne przetworniki
- Przetworniki z rozszerzonym zakresem pracy.
- Autokonfiguracja przekładni.
- Bezpieczne odłączanie pod obciążeniem.
- Szybkie podłączenie złączem RJ12 i identyfikacja dzięki kolorowym znacznikom.

Dokładny
Gwarantowana dokładność pomiaru 0,5 lub 1, zgodna z normą IEC 61557-12 dla całego układu pomiarowego od 2 do 120% wartości prądu znamionowego.

Wyjątkowe zalety serii iTR

Technologia VirtualMonitor
VirtualMonitor umożliwia monitorowanie stanu urządzeń zabezpieczających:
- W całej instalacji elektrycznej.
- Zdalnie, w czasie rzeczywistym.
- Bez dodatkowego osprzętu i okablowania.

Technologia AutoCorrect
Technologia AutoCorrect gwarantuje prawidłowe działanie systemu pomiarowego dzięki:
- Automatycznej weryfikacji podłączeń (poprzez sprawdzenie kolejności faz i automatyczną konfigurację kierunku przepływu prądu).
- Korekcję błędnych połączeń.

Rozwiązanie dla

- Serwerowni
- Służby zdrowia
- Energetyki
- Budynków

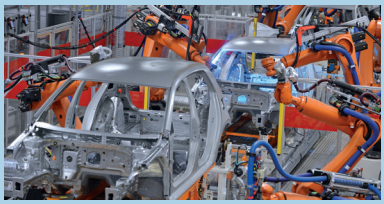

Zalety

- Inteligentne przetworniki
- Dokładność pomiaru
- Technologia VirtualMonitor
- Technologia AutoCorrect

Zintegrowane technologie

PreciSense AutoCorrect VirtualMonitor

(1) AutoCorrect i VirtualMonitor są dostępne wyłącznie z przetwornikami iTR.
Więcej informacji można znaleźć na stronie internetowej www.socomec.com.

Zgodność z normami

- IEC 61557-12
- ISO 14025
- UL

Utwórz nowy projekt

- Stwórz najlepszą konfigurację systemu pomiarowego DIRIS Digiware: **https://selector.socomec.com/meter/pl/home**

METER SELECTOR DIGITAL TOOL AVAILABLE

socomec Innovative Power Solutions

Ogólna charakterystyka

- Zakres prądu znamionowego od 25 do 600 A.
- Dedykowane do DIRIS Digiware, DIRIS B i DIRIS A-40.
- Technologia PreciSense, klasa dokładności zgodna z normą IEC 61557-12.
- Łatwy montaż i konfiguracja.

Montaż

Montaż na przewodzie

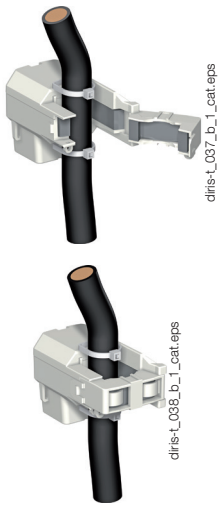

Wymiary (mm)

TR-10 / TR-14 / TR-21 / TR-32

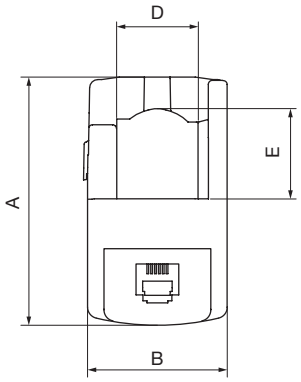

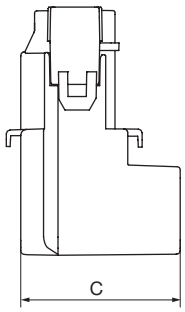

iTR/TR-10

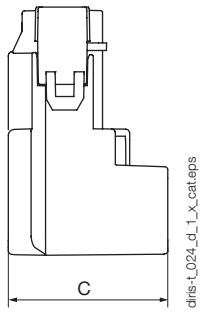

Typ	Zakres prądu znamionowego (A)	Zakres pomiaru (A)	A (mm)	B (mm)	C (mm)	D (mm)	E (mm)	Ø (mm)
TR/iTR-10	25 … 63	0,5 ... 75,6	44	26	28	-	-	10
TR/iTR-14	40 … 160	0,8 ... 192	67	29	28	14	15	14
TR/iTR-21	63 … 250	1,26 ... 300	65	37	43	21	23	21
TR/iTR-32	160 … 600	3,2 ... 720	86	53	47	32	33	32

Dane techniczne

Typ	TR-10	iTR-10	TR-14	iTR-14	TR-21	iTR-21	TR-32	iTR-32
Zakres prądu znamionowego In (A)	25 ... 63		40 ... 160		63 ... 250		160 ... 600	
Zakres pomiaru (A)	0,5 ... 75,6		0,8 ... 192		1,26 ... 300		3,2 ... 720	
Prąd maksymalny (A)	75,6		192		300		720	
Waga (g)	74		117		211		311	
Napięcie maksymalne (V)	600 V AC L-N							
Znamionowe napięcie wytrzymywane	3 kV							
Częstotliwość	50/60 Hz							
Przeciążenie chwilowe	10 x In przez 1 s							
Kategoria pracy	III							
Całkowita klasa w połączeniu z DIRIS Digiware/A-40/B-10/B30	Klasa 1	Klasa 0,5	Klasa 1	Klasa 0,5	Klasa 1	Klasa 0,5	Klasa 1	Klasa 0,5
Stopień ochrony	IP20 / IK07							
Temperatura pracy	-10 ... +70°C						-10°...+55 °C	
Temperatura przechowywania	-25 ... +85°C							
Wilgotność względna	95%, bez kondensacji							
Wysokość użytkowania n.p.m.	< 2000 m							
Podłączenia	Przewód Socomec RJ12							

Numery zamówieniowe

Typ	Zakres prądu znamionowego (A)	Zakres pomiaru (A)	Ø (mm)	Indeks
TR-10	25 … 63	0,5 ... 75	10	4829 **0555**
TR-14	40 … 160	0,8 ... 192	14	4829 **0556**
TR-21	63 … 250	1,26 ... 300	21	4829 **0557**
TR-32	160 … 600	3,2 … 720	32	4829 **0558**

Typ	Zakres prądu znamionowego (A)	Zakres pomiaru (A)	Ø (mm)	Indeks
iTR-10	25 … 63	0,5 … 75	10	4829 **0655**
iTR-14	40 … 160	0,8 … 192	14	4829 **0656**
iTR-21	63 … 250	1,26 … 300	21	4829 **0657**
iTR-32	160 … 600	3,2 … 720	32	4829 **0658**

Przewody RJ12	Długość przewodu (m)										
	0,1	0,2	0,3	0,5	1	2	3	5	7	10	Zwój 50 m + 100 złączy RJ12
Liczba przewodów	Indeks	Indeks	Indeks	Indeks	Indeks	Indeks	Indeks	Indeks	Indeks	Indeks	Indeks
1	-	-	-	-	4829 **0611**	4829 **0612**	4829 **0613**	4829 **0602**	-	4829 **0603**	4829 **0601**
3	4829 **0580**	4829 **0581**	4829 **0582**	4829 **0595**	4829 **0583**	4829 **0584**	4829 **0606**	4829 **0607**	4829 **0608**	4829 **0609**	-
4	-	-	-	4829 **0596**	4829 **0588**	4829 **0589**	-	-	-	-	-
6	4829 **0590**	4829 **0591**	4829 **0592**	4829 **0597**	4829 **0593**	4829 **0594**	-	-	-	-	-